TEREX®

TECH TIPS

TABLAS DE CARGA AÉREA P/N 623119

NRO. 07

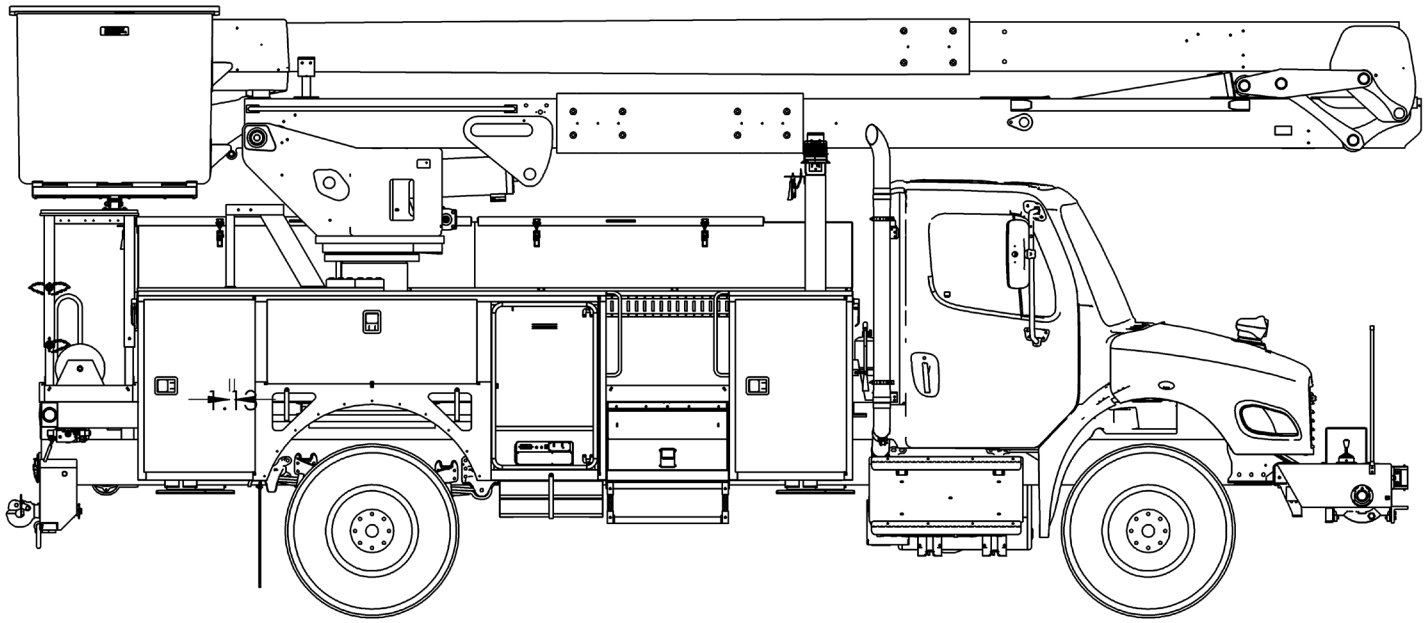

LLAMADA DE SERVICIO:
TABLAS DE CARGA AÉREA P/N 623119

MODELO(S):
UNIDADES AÉREAS QUE UTILIZAN LA TABLA DE CARGA 623142

HERRAMIENTAS NECESARIAS:
NINGUNO

TEREX UTILITIES EQUIPO DE SOPORTE TÉCNICO
TELÉFONO: 1-844-TEREX4U (1-844-837-3948) | CORREO ELECTRÓNICO: UTILITIES.TECHSUPPORT@TEREX.COM

PELIGRO

El incumplimiento de las instrucciones y normas de seguridad en el Manual del Operador y el Manual de Servicio correspondientes a su máquina causará la muerte o lesiones graves.

Muchos de los riesgos identificados en el Manual del Operador también son riesgos de seguridad al realizar procedimientos de mantenimiento y reparación.

NO REALICE EL MANTENIMIENTO A MENOS QUE:

√ Esté capacitado y calificado para realizar el mantenimiento de esta máquina.

√ Lea, comprenda y obedezca:

- las instrucciones y normas de seguridad del fabricante
- las normas de seguridad del empleador y la normativa del lugar de trabajo
- la normativa gubernamental aplicable

√ Disponga de las herramientas adecuadas, equipos de elevación y un taller apropiado.

La información contenida en este Consejo Técnico es un suplemento del Manual de Servicio. Consulte el Manual de Servicio correspondiente a su máquina para conocer las normas de seguridad y los riesgos.

TEREX®
TECH TIP xx | LIBERADO 01.12.2026 | VERSIÓN 1.1
©TEREX UTILITIES. TODOS LOS DERECHOS RESERVADOS

CONTENIDO

TECH TIP#07

TOC

4 | *Peso del transformador*
INTRODUCCIÓN
PASO 1

5 | *Determine el peso dentro de la plataforma*
PASO 2

6 | *Extensión de Pluma.*
PASO 3

7 | *Ángulo del Brazo Superior .*
PASO 4

8 | *Capacidad No Utilizada de la Plataforma*
PASO 5

INTRODUCCIÓN

Un operador moverá un transformador desde el suelo y lo posicionará en un poste. Utilizando la información de los siguientes pasos, determine si el plan de izaje se puede lograr mientras se mantiene dentro de los límites de la tabla de carga.

Este tip técnico demuestra cómo usar una tabla de carga. Utilice siempre la tabla de carga específica de la unidad para determinar las capacidades y planificar la trayectoria de la carga.

PASO 1

El transformador tiene un peso conocido de 350 libras. Al realizar una prueba en seco, el operador determinó los ángulos del brazo necesarios para mover y colocar el transformador.

TL80/112 JIB LIFTING CAPACITIES

UB ANGLE	JIB EXTENSION STAGE 1ST EXT	2ND EXT	3RD EXT
75°	1500	1200	900
60°			
45°	1200	900	700
30°	1000	800	600
15°	900	700	500
0°	900	700	500
-15°	600	400	300
-25°	300	200	100
MAX	1500	1200	900

EQUIPPED AS FOLLOWS:
- END MOUNT BOOM TIP
- 700 LB. PLATFORM CAPACITY.
- CAPACITIES ARE IN LB.
- 90% OF THE UNUSED BASKET CAP. CAN BE ADDED TO THE JIB, NOT TO EXCEED VALUES SHOWN IN THE "MAX" ROW

623119A

Etapa de foque	3rd	**Liner**	80 lbs.
Operador	250 lbs.	**Operador 2**	220 lbs
Herramientas	60 lbs.	**Transformador**	350 lbs.
UB Ángulo	0° to 45°		

PASO 2

Determine si la carga en la plataforma está dentro de la capacidad.

Usando la tabla de carga, la capacidad de la plataforma es de 700 libras.

El peso del Operador 1 + Operador 2 + Forro + Herramientas = 250 + 220 + 60 + 80 = 610 libras.

El peso total es menor que la capacidad de la plataforma.

Etapa de foque	3rd	**Liner**	80 lbs.
Operador	250 lbs.	**Operador 2**	220 lbs
Herramientas	60 lbs.	**Transformador**	350 lbs.
UB Ángulo	0° to 45°		

TL80/112 JIB LIFTING CAPACITIES

JIB EXTENSION STAGE

UB ANGLE	1ST EXT	2ND EXT	3RD EXT
75°	1500	1200	900
60°			
45°	1200	900	700
30°	1000	800	600
15°	900	700	500
0°	900	700	500
-15°	600	400	300
-25°	300	200	100
MAX	1500	1200	900

EQUIPPED AS FOLLOWS:

- END MOUNT BOOM TIP
- 700 LB. PLATFORM CAPACITY.
- CAPACITIES ARE IN LB.
- 90% OF THE UNUSED BASKET CAP. CAN BE ADDED TO THE JIB, NOT TO EXCEED VALUES SHOWN IN THE "MAX" ROW

623119A

PASO 3

Según la información, la etapa de extensión del mástil es la 3.ª Extensión. Utilizaremos la 3.ª columna para determinar las capacidades de izaje.

Etapa de foque	3rd	**Transformador**	350 lbs.
UB Ángulo	0° to 45°		

TL80/112 JIB LIFTING CAPACITIES

JIB EXTENSION STAGE

UB ANGLE	1ST EXT	2ND EXT	3RD EXT
75°	1500	1200	900
60°			
45°	1200	900	700
30°	1000	800	600
15°	900	700	500
0°	900	700	500
-15°	600	400	300
-25°	300	200	100
MAX	1500	1200	900

EQUIPPED AS FOLLOWS:

- END MOUNT BOOM TIP
- 700 LB. PLATFORM CAPACITY.
- CAPACITIES ARE IN LB.
- 90% OF THE UNUSED BASKET CAP. CAN BE ADDED TO THE JIB, NOT TO EXCEED VALUES SHOWN IN THE "MAX" ROW

623119A

PASO 4

El ángulo del brazo superior oscila entre 0 y 45 grados. A través de este rango, la capacidad del mástil oscila entre 500 y 700 libras. El peso del transformador es de 350 libras. Con esta información, la capacidad es suficiente para izar la carga.

Transformador	350 lbs.	**UB Ángulo**	0° to 45°

TL80/112 JIB LIFTING CAPACITIES

UB ANGLE	JIB EXTENSION STAGE 1ST EXT	2ND EXT	3RD EXT
75°	1500	1200	900
60°			
45°	1200	900	700
30°	1000	800	600
15°	900	700	500
0°	900	700	500
-15°	600	400	300
-25°	300	200	100
MAX	1500	1200	900

EQUIPPED AS FOLLOWS:

- END MOUNT BOOM TIP
- 700 LB. PLATFORM CAPACITY.
- CAPACITIES ARE IN LB.
- 90% OF THE UNUSED BASKET CAP. CAN BE ADDED TO THE JIB, NOT TO EXCEED VALUES SHOWN IN THE "MAX" ROW

623119A

PASO 5

Aunque este izaje no lo requiere, el 90% de la capacidad de la plataforma no utilizada también se puede añadir al mástil hasta la capacidad MÁX. mostrada en la tabla de carga.

(Capacidad de la plataforma - peso total de la plataforma) x 90%
(700 - 610) x 90%
90 x .9 = 81 libras.

Se pueden añadir 81 libras a la tabla de carga siempre y cuando no exceda las 900 libras en este escenario.

TL80/112 JIB LIFTING CAPACITIES

UB ANGLE	JIB EXTENSION STAGE 1ST EXT	2ND EXT	3RD EXT
75°	1500	1200	900
60°			
45°	1200	900	700
30°	1000	800	600
15°	900	700	500
0°	900	700	500
-15°	600	400	300
-25°	300	200	100
MAX	1500	1200	900

EQUIPPED AS FOLLOWS:

- END MOUNT BOOM TIP
- 700 LB. PLATFORM CAPACITY.
- CAPACITIES ARE IN LB.
- 90% OF THE UNUSED BASKET CAP. CAN BE ADDED TO THE JIB, NOT TO EXCEED VALUES SHOWN IN THE "MAX" ROW

623119A

TEREX®

PARA OBTENER MÁS AYUDA,
CONTACTE CON EL EQUIPO DE SOPORTE TÉCNICO DE TEREX UTILITIES
TELÉFONO: 1-844-837-3948 | CORREO ELECTRÓNICO: UTILITIES.TECHSUPPORT@TEREX.COM