683

TAMIS INCLINES

UN HÉRITAGE **SOLIDE** , UN AVENIR **SOLIDE**

FINLAY®
A TEREX BRAND

683

TAMIS INCLINES

Reconnue pour sa qualité, ses performances et sa productivité, la Finlay® 683 est une unité autonome qui combine scalpage, criblage et stockage.

Elle est robuste avec un étage supérieur de 3,66m x 1,53m et un étage inférieur de 3,00m x 1,53m. Elle est destinée au traitement de matériaux tels que sable, gravier, calcaire, pierres concassées, charbon, terre végétale ou déchets de démolition.

La Finlay® 683 est équipée en série d'un barreaudage relevable par radiocommande, d'un système de tension hydraulique des grilles de l'étage inférieur du crible et de trois convoyeurs repliables hydrauliquement. Elle est disponible sur chenilles ou sur roues. Un équipement de lavage peut également être installé sur le crible si nécessaire.

CARACTÉRISTIQUES:

- Une passerelle située autour du crible facilite la maintenance.
- Les convoyeurs à repli hydraulique ainsi que les chenilles facilitent les déplacements et assurent une mise en place rapide.
- Les deux étages utilisés de manière optimale garantissent un criblage ultra-efficace même avec de petits agrégats.
- Le crible peut être ajusté hydrauliquement à un angle compris entre 18 et 39°.

DIMENSIONS DE TRANSPORT

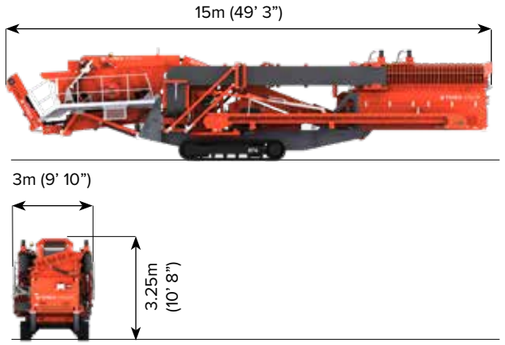

DIMENSION DE TRAVAIL

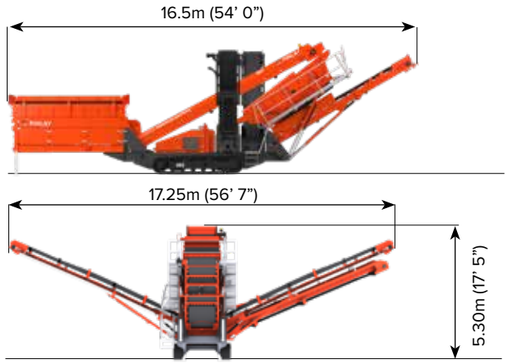

POIDS OPÉRATIONNEL: 24,250kg (53,462lbs)

1. TRÉMIE/ALIMENTATION

- Capacité de la trémie : 8m³ (10.5yd³)
- Hauteur d'alimentation : 3,45m (11' 4")
- Largeur de l'alimentation : 4,77 m (15' 8") (plaques à ailettes de la grille)
- Largeur de la bande d'alimentation : 1,05 m (42")

2. CONVOYEURS POUR GRANDES ET MOYENNES DIMENSIONS

- Largeur de la bande : 650mm (26")
- Angle de travail : 24
- Pliage hydraulique
- Hauteur de déchargement : 4,72 m (14')
- Capacité de la pile de stockage : 194m³ (254yd³)

3. CONVOYEUR PRINCIPAL

- Largeur de la bande : 1m (40")
- Spécifications de la bande : Courroie unie à 3 plis
- Jupes en acier sur toute la longueur du convoyeur

4. CRIBLE

- Pont supérieur : 3.66m x 1.53m (12' x 5')
- Pont inférieur : 3m x 1.53m (10' x 5')
- Angle de l'écran : 18° - 37°, réglage hydraulique
- Passerelles d'accès des deux côtés et à l'extrémité supérieure de l'écran.
- Surface totale du crible : 10.1m² (110ft²)

5. CONVOYEURS OVERSIZE PLUS

- Largeur de la bande : 650mm (26")
- Angle de travail : 24
- Pliage hydraulique
- Hauteur de déchargement : 4,72 m (14')
- Capacité de la pile de stockage : 194m³ (254yd³)

6. CONVOYEUR DES FINES

- Largeur de la bande : 1,2 m (48")
- Angle de travail : Variable 25° (Max)
- Hauteur de déchargement standard : 3,86 m (12' 8")
- Capacité de la pile de stockage : 106m³ (139yd³)

TÉLÉMATIQUE T-LINK

Le matériel et le logiciel télématiques T-Link, ainsi qu'un abonnementgratuit de sept ans aux données, sont montés et installés de série.

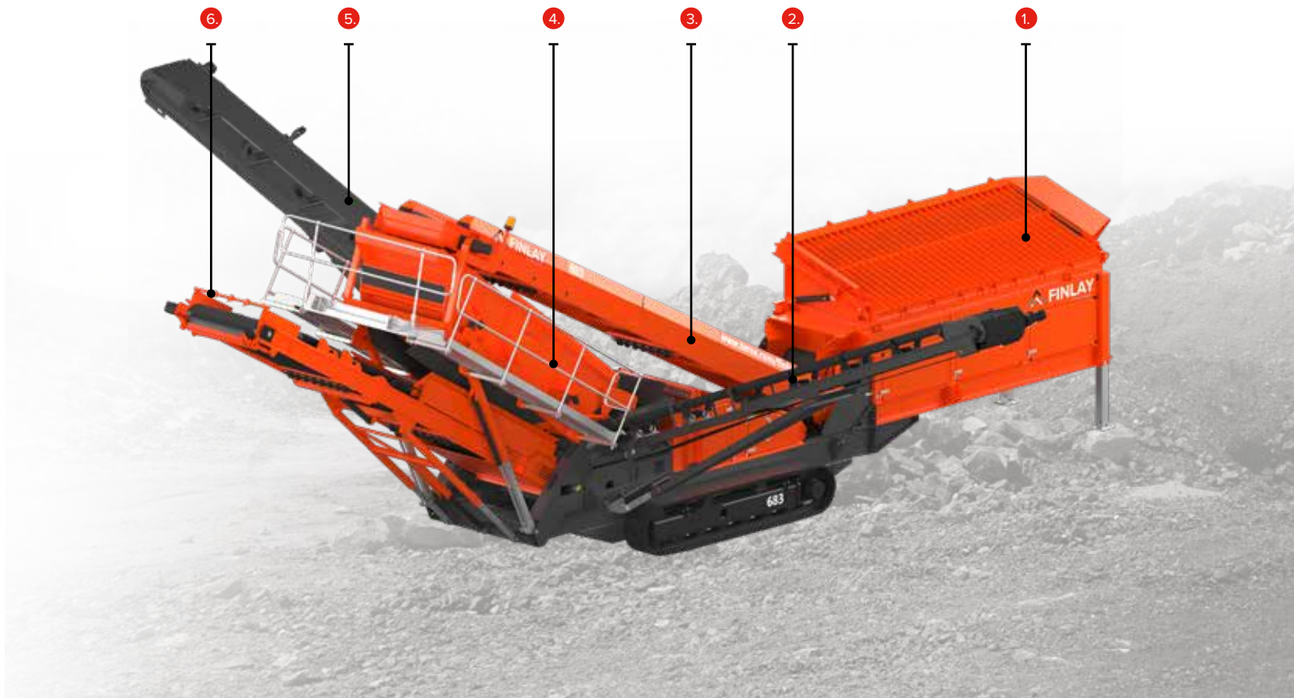

The material in this document is for information only and is subject to change without notice.

Finlay® assumes no liability resulting from errors or omissions in this document, or from the use of the information contained herein.

Due to continual product development we reserve the right to change specifications without notice. Product performance figures given in this brochure are for guidance purposes only, this information does not constitute an expressed or implied warranty or guarantee, but shows test examples. These results will vary depending on application. Photographs are for illustrative purposes only; some or all of the machines in the illustrations may be fitted with optional extras. Please check with your Dealer for details on optional extras.

Published and Printed in 2022

www.terex.com/finlay E: sales@terexfinlay.com T: +44 28 82 418 700