873

PROGRESS THROUGH DIVERSITY

SPALECK® since 1869

conveying and separation technology

TAMIS RENFORCES

UN HÉRITAGE **SOLIDE** , UN AVENIR **SOLIDE**

FINLAY®

A TEREX BRAND

PROGRESS THROUGH DIVERSITY

873 SPALECK since 1869

conveying and separation technology

TAMIS RENFORCES

FINLAY® A TEREX BRAND

Le Finlay® 873 Spalek est idéal pour les applications liées aux agrégats, au sable et au gravier, à la terre végétale, à la démolition de constructions et au recyclage.

Cette machine très polyvalente peut être alimentée par un concasseur mobile sur chenilles, un godet ou une pelle.

CARACTÉRISTIQUES:

- Flow testées et éprouvées.
- Les segments de criblage 3D assurent un criblage précis en empêchant le passage des pièces longues vers le convoyeur des intermédiaires.
- Le crible Flip-Flow constitué de sections souples montées sans vis limite les tâches de nettoyage et les délais de maintenance.
- Passerelle d'accès galvanisée des deux côtés du crible.
- L'angle du convoyeur des refus peut être réglé entre 18° et 24°.
- Alimentateur de 1,2 m de largeur complet avec trémie repliable manuellement de 7 m_3.

DIMENSIONS DE TRANSPORT

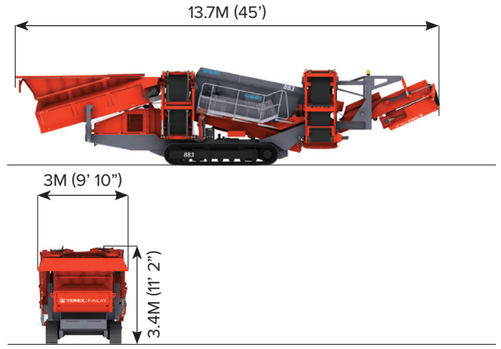

DIMENSION DE TRAVAIL

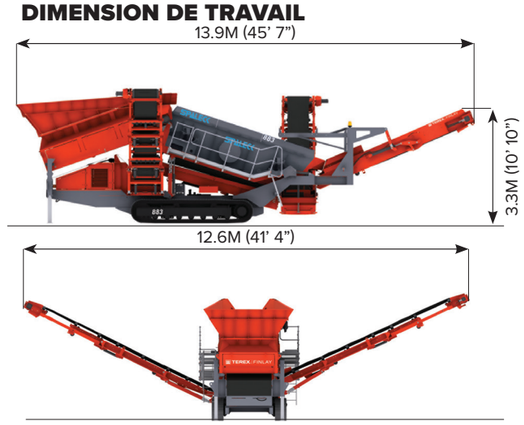

POIDS OPÉRATIONNEL: 25,800KG (56,879LBS)
(CONFIGURATION STANDARD DE LA MACHINE)

1. BARREAUDAGE

- Capacité de la trémie : 7 m^3 (9,16 yd^3)
- Hauteur d'alimentation : 3,56 m (11' 8")
- Largeur d'alimentation : 2,6 m (8' 6")
- Entrainement motoréducteur

2. CHENILLE

- Largeur : 400 mm (16")
- Entraxes : 2,92 m (9' 5")
- Vitesse : 0,9 kph

3. CRIBLE

- Étage supérieur : 3,66 m x 1,5 m (12' x 5')
- Étage inférieur : 3,66 m x 1,5 m (12' x 5')
- Angle du crible : 13° - 19°, réglage hydraulique
- L'extrémité de déversement du crible se lève hydrauliquement de 500 mm pour faciliter le changement des grilles
- Surface de criblage totale : 10,95 m^2 (120 ft^2)

T-LINK 7.2

TÉLÉMATIQUE T-LINK

Le matériel et le logiciel télématiques T-Link, ainsi qu'un abonnementgratuit de sept ans aux données, sont montés et installés de série..

4. CONVOYEUR DE FINES

- Largeur de bande : 800 mm (32")
- Spéc. de la bande : bande simple
- Angle de travail : 24° - 28°
- Hauteur de déchargement standard : 4 m (13' 1") max.
- Capacité de stockage : 95 m^3 (124 yd^3) max
- Section télescopique en option
- Hauteur de déchargement avec convoyeur rallongé : 5.1 m

5. CONVOYEUR DES INTERMÉDIAIRES

- Largeur de bande : 800 mm (32")
- Spéc. de la bande : à chevrons
- Angle de travail : 22° - 26°
- Capacité de stockage : 58 m3 (76 yd3) max
- Section télescopique en option
- Capacité de stockage: 126 m3 (165 yd3) max.
- Hauteur de déchargement avec convoyeur rallongé : 4.4 m

6. CONVOYEUR DE REFUS

- Largeur de bande : 1,2 m (48")
- Angle de travail : 18° - 24°
- Hauteur de déchargement : 3,5 m (11' 5")
- Capacité de stockage : 64 m^3 (70 yd^3) max

FINLAY®
A TEREX BRAND

The material in this document is for information only and is subject to change without notice.

Finlay® assumes no liability resulting from errors or omissions in this document, or from the use of the information contained herein.

Due to continual product development we reserve the right to change specifications without notice. Product performance figures given in this brochure are for guidance purposes only, this information does not constitute an expressed or implied warranty or guarantee, but shows test examples. These results will vary depending on application. Photographs are for illustrative purposes only; some or all of the machines in the illustrations may be fitted with optional extras. Please check with your Dealer for details on optional extras.

Published and Printed in 2022

www.terex.com/finlay E: sales@terexfinlay.com T: +44 28 82 418 700