TEREX®

TECH TIPS

AJUSTE DE VÁLVULAS DE TOPE PARA UNIDADES TC Y TCX SIN SOBRECENTRO

NRO. 16

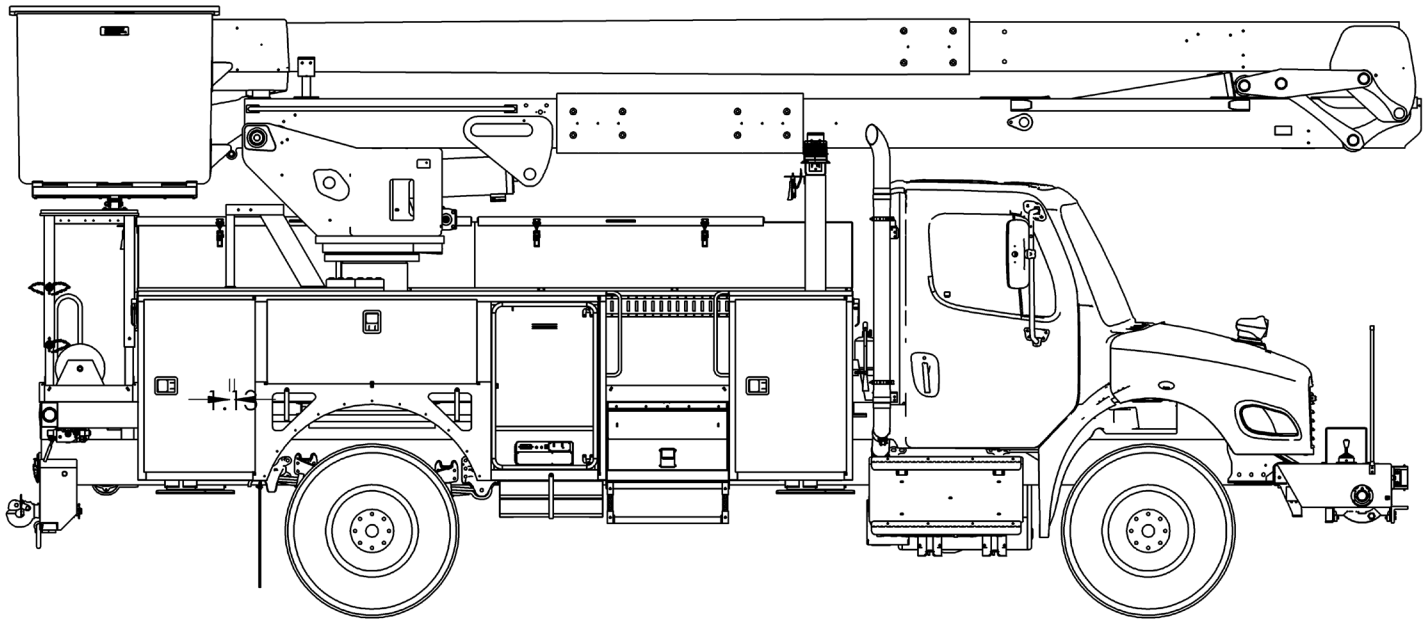

LLAMADA DE SERVICIO:

AJUSTE DE VÁLVULAS DE TOPE PARA UNIDADES TC Y TCX SIN SOBRECENTRO

MODELO(S):

TC (AFTER 2002) AND TCX

HERRAMIENTAS NECESARIAS:

LLAVE DE ½"
DADO DE ½"
MARTILLO DE GOMA DE 2 LB
INDICADOR DE ÁNGULO
JUEGO DE DESARMADORES

TEREX UTILITIES EQUIPO DE SOPORTE TÉCNICO
TELÉFONO: 1-844-TEREX4U (1-844-837-3948) | CORREO ELECTRÓNICO: UTILITIES.TECHSUPPORT@TEREX.COM

PELIGRO

El incumplimiento de las instrucciones y normas de seguridad en el Manual del Operador y el Manual de Servicio correspondientes a su máquina causará la muerte o lesiones graves.

Muchos de los riesgos identificados en el Manual del Operador también son riesgos de seguridad al realizar procedimientos de mantenimiento y reparación.

NO REALICE EL MANTENIMIENTO A MENOS QUE:

√ Esté capacitado y calificado para realizar el mantenimiento de esta máquina.

√ Lea, comprenda y obedezca:

- las instrucciones y normas de seguridad del fabricante
- las normas de seguridad del empleador y la normativa del lugar de trabajo
- la normativa gubernamental aplicable

√ Disponga de las herramientas adecuadas, equipos de elevación y un taller apropiado.

La información contenida en este Consejo Técnico es un suplemento del Manual de Servicio. Consulte el Manual de Servicio correspondiente a su máquina para conocer las normas de seguridad y los riesgos.

TEREX®
TECH TIP 16 | LIBERADO 04.13.2026 | VERSIÓN 1.1
©TEREX UTILITIES. TODOS LOS DERECHOS RESERVADOS

CONTENIDO

TECH TIP#16

TOC

4 | *Posicione y nivele la unidad*
INTRODUCCIÓN
PASO 1 - PASO 2

5 | *Ajuste la válvula de tope.*
PASO 3 - PASO 5

6 | *Esquema completo*
APÉNDICE A

INTRODUCCIÓN

El propósito de las válvulas de tope es limitar que el brazo superior vaya más allá del sobrecentro al operar el brazo superior en una TC o TCX. Un esquema completo está disponible en el **Apéndice A**.

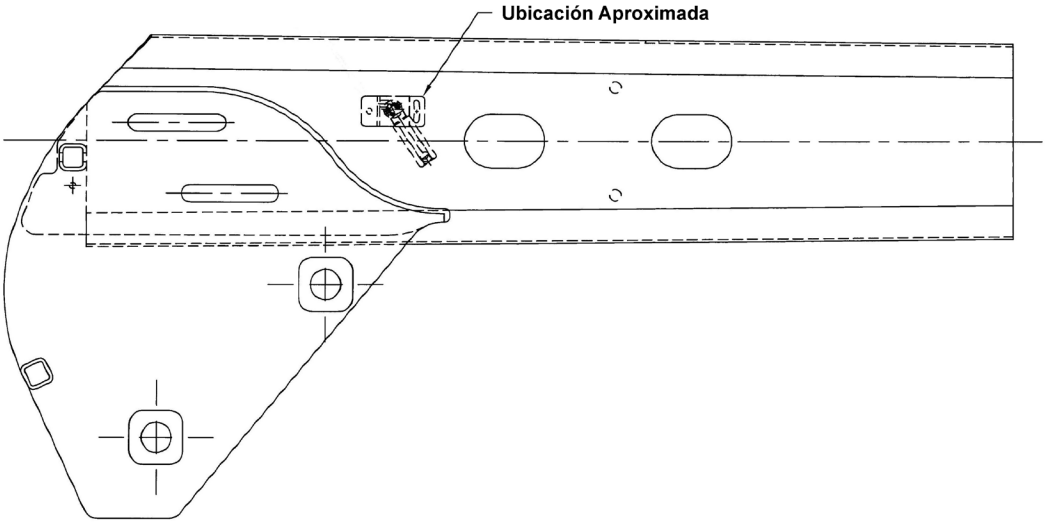

PASO 1

Posicione la máquina en un área que le permita accionar el brazo superior hacia arriba sin ninguna restricción aérea.

PASO 2

Nivele la máquina, asegurándose de que la torre también esté nivelada.

PASO 3

Eleve el brazo superior y verifique el ángulo. Baje el brazo superior y verifique el ángulo nuevamente.

PASO 4

Ajuste la válvula de tope al ángulo adecuado. El tope del brazo superior está ajustado a:

- 63 grados en una TC
- 70 grados en una TCX

Accione el brazo superior hacia arriba hasta que se detenga.

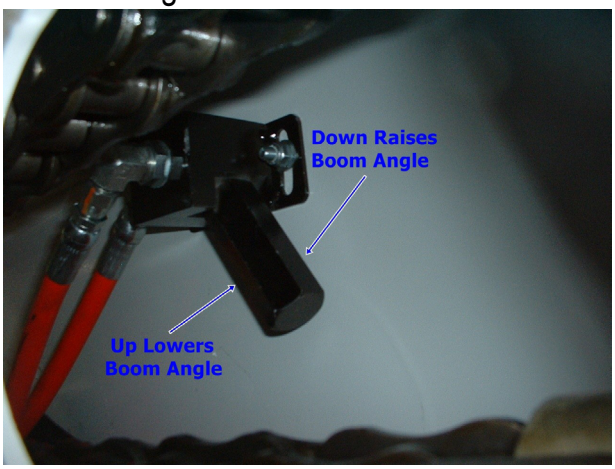

PASO 5

Repita los pasos hasta que esté ajustado correctamente.

APÉNDICE: A

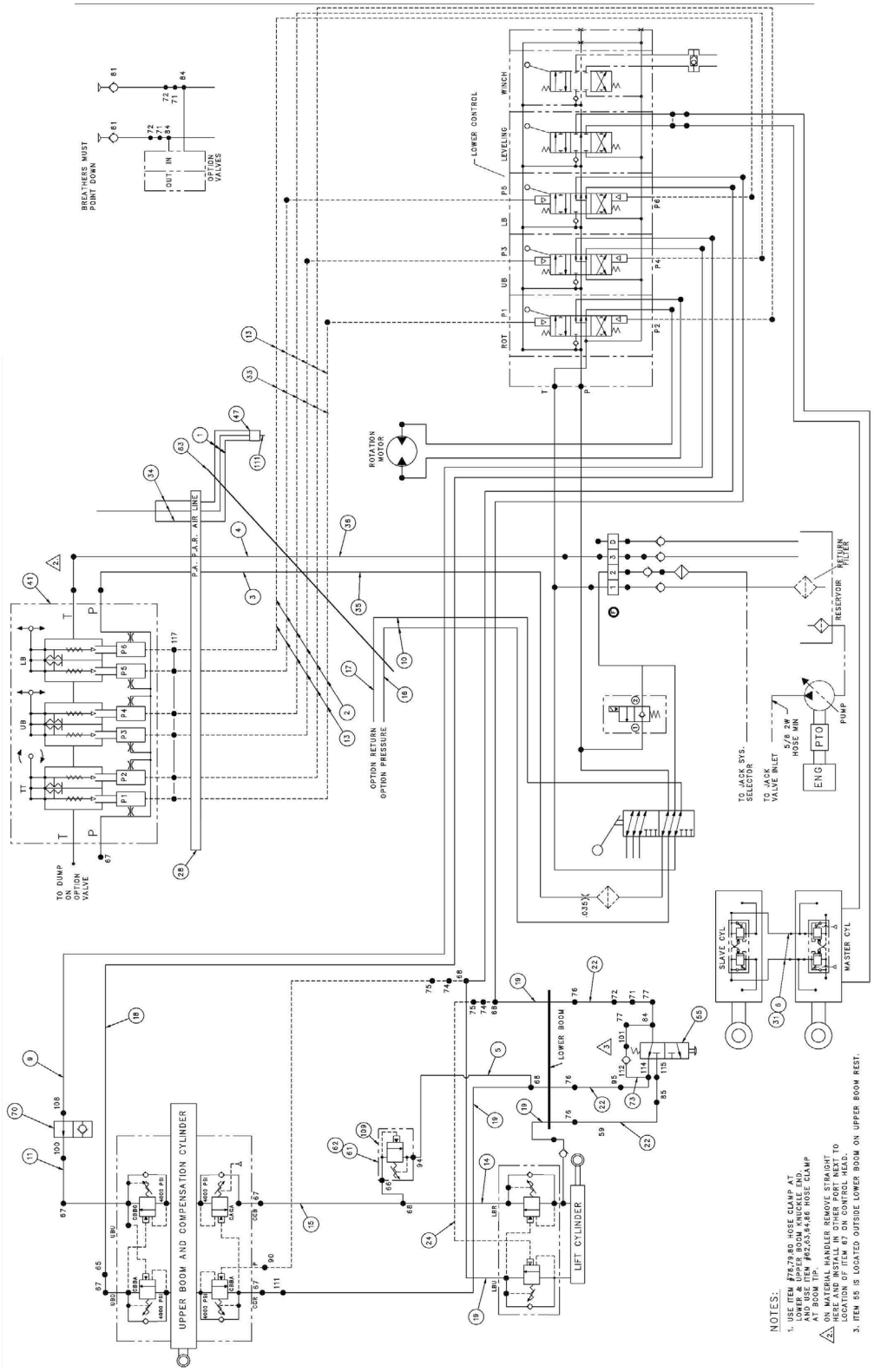

BREATHERS MUST POINT DOWN
OUT
IN
OPTION VALVES
LOWER CONTROL
WINCH
LEVELING
ROT
P1
UB
P3
LB
P5
P2
P4
P6
ROTATION MOTOR
P.A. P.A.R. AIR LINE
OPTION RETURN
OPTION PRESSURE
TO DUMP ON OPTION VALVE
RETURN FILTER
RESERVOIR
PUMP
5/8 2W HOSE MIN
PTO
ENG
TO JACK SYS. SELECTOR
TO JACK VALVE INLET
SLAVE CYL
MASTER CYL
LOWER BOOM
UPPER BOOM AND COMPENSATION CYLINDER
LIFT CYLINDER
NOTES:
1. USE ITEM #78,79,80 HOSE CLAMP AT LOWER & UPPER BOOM KNUCKLE END. AND USE ITEM #62,63,64,86 HOSE CLAMP AT BOOM TIP.
2. ON MATERIAL HANDLER REMOVE STRAIGHT HERE AND INSTALL IN OTHER PORT NEXT TO LOCATION OF ITEM 67 ON CONTROL HEAD.
3. ITEM 55 IS LOCATED OUTSIDE LOWER BOOM ON UPPER BOOM REST.

TEREX®

PARA OBTENER MÁS AYUDA,
CONTACTE CON EL EQUIPO DE SOPORTE TÉCNICO DE TEREX UTILITIES
TELÉFONO: 1-844-837-3948 | CORREO ELECTRÓNICO: UTILITIES.TECHSUPPORT@TEREX.COM